Asteknik Mühendislik

Harpuşta Dilatasyon Profili - Detay
Roof Expansion Joint - Detail
AS UHP 590120 E

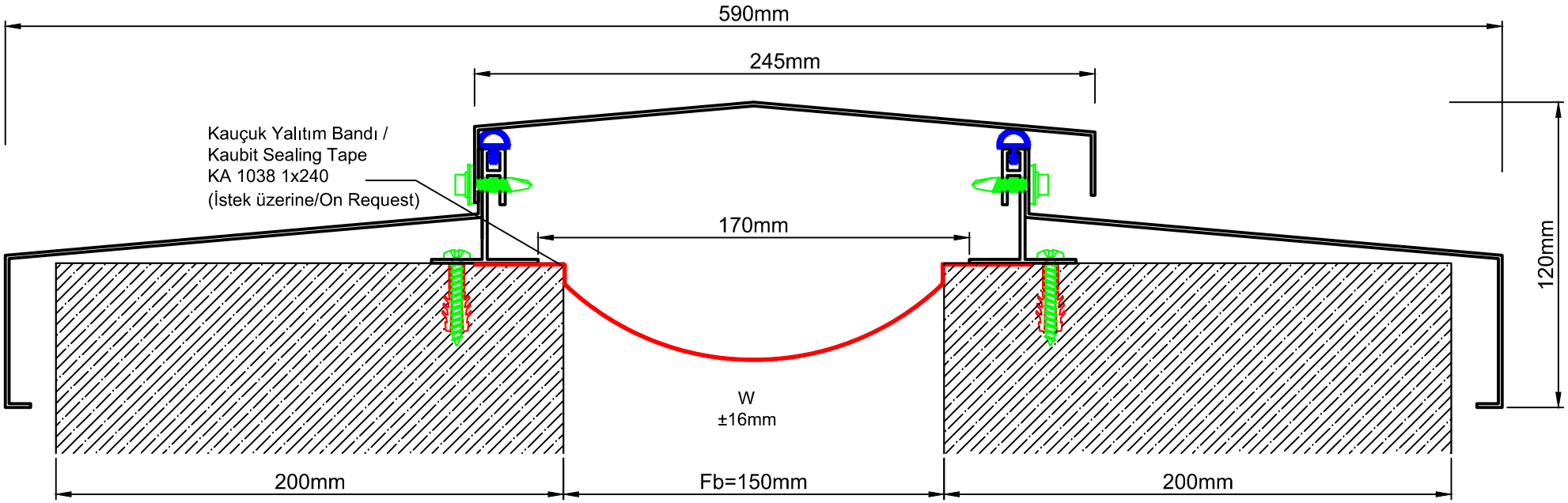

AS UHP 590120 E

Profil No **Profile Number**	AS UHP 590120 E
Açıklık (Fb) mm Gap (Fb) mm	150
Yükseklik (H) mm yaklaşık Coating thickness (H) mm approx	120
Hareket Kapasitesi (W) mm yaklaşık Movement capacity (W) mm approx	±16
Renk Color	Alüminyum: Natürel ve Elokasallı Fitiller: Siyah Aluminium: Natural and Anodized Inserts:Black
Standart Uzunluk (m) Standard Length (m)	3