Asteknik Mühendislik

Zemin Profilleri
Floor Joint Profiles
AS A233-040 H=50mm

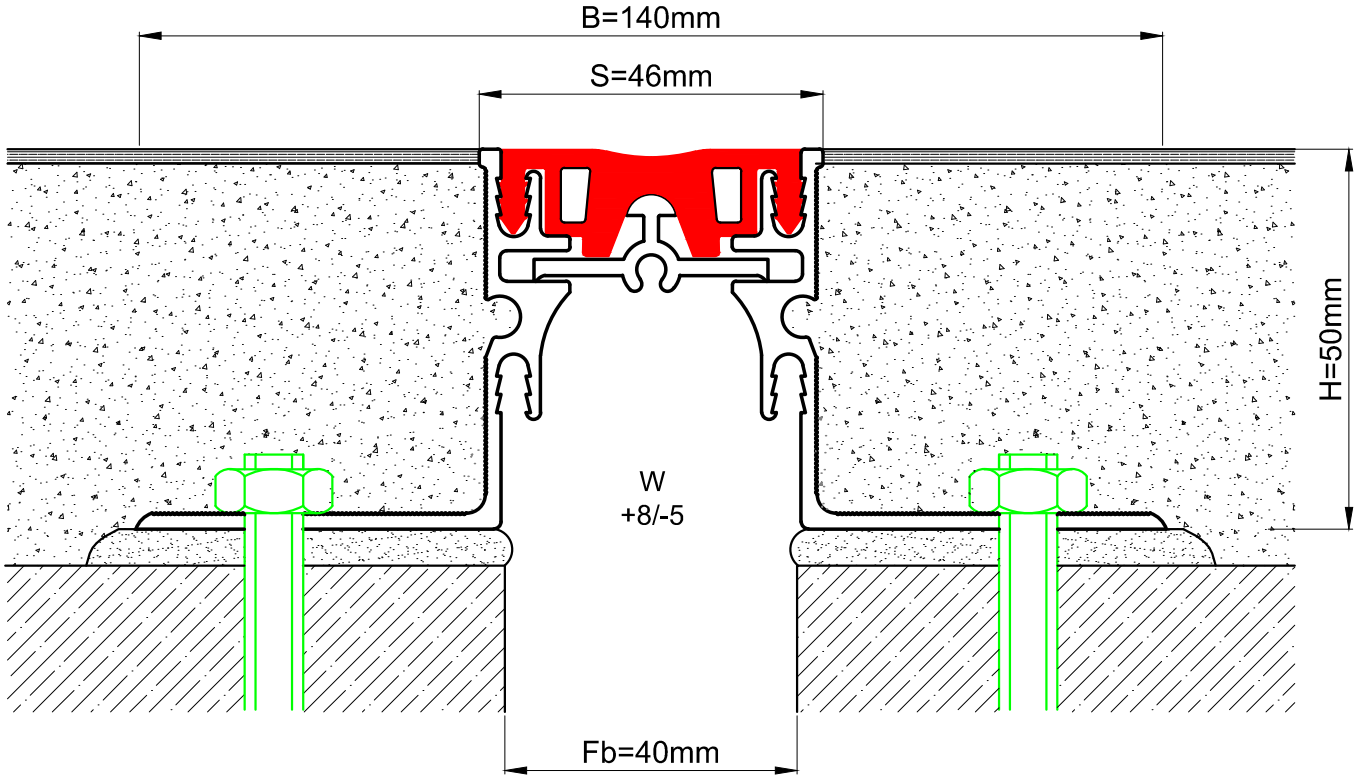

AS A233-040
H=50mm

Profil No Profile Number	AS A233-040
Fb (mm)	40
H (mm) yaklaşık approx.	50
W± (mm) yaklaşık approx.	+8/-5
Renk Color	Alüminyum: Natürel, Fitiller: Siyah, gri,diğer Aluminium: Natural,Inserts:Black,grey,others
Malzeme Material	Alüminyum,TPE Termoplastik Elastomer Aluminum,TPE Thermoplastic Elastomer
Standart Uzunluk (m) Standart Lenght (m)	3
Yükleme Kapasitesi Load-bearing Capacity	25kN 50kN